Brake light PRO

Инструкция по установке и настройке

Модель BLP-U04 V2

Вступление

Поздравляем с покупкой блока управления стоп сигналом BLP. На сегодняшний день, BLP является самым совершенным и компактным боком управления стоп сигналом в мире. BLP совместим со всеми типами ламп – накаливания, светодиодными, галогенными с максимальной мощностью до 120W.

BLP это современный блок управления стоп сигналами, обладающий возможностями, не встречающимися в других модулях:

- программирование с помощью тач сенсора
- встроенный мощный полевой транзистор
- защита от короткого замыкания
- компактность (30x30x13мм)

Аварии, в которых автомобиль въезжает сзади - являются самыми распространенными, поэтому Ассоциация Безопасности Мотоциклетного движения рекомендует мигать стоп сигналом перед началом торможения. Использование нашего устройства снизит вероятность ДТП, особенно в применении к мотоциклам.

Характеристики

Габариты:
30x20x13мм

Рабочее напряжение:
от 6 до 20 В

Максимальная нагрузка:
120W

Рабочие температуры:
-40C до +80C

Количество режимов:
11 программ + прозрачный режим + демо режим

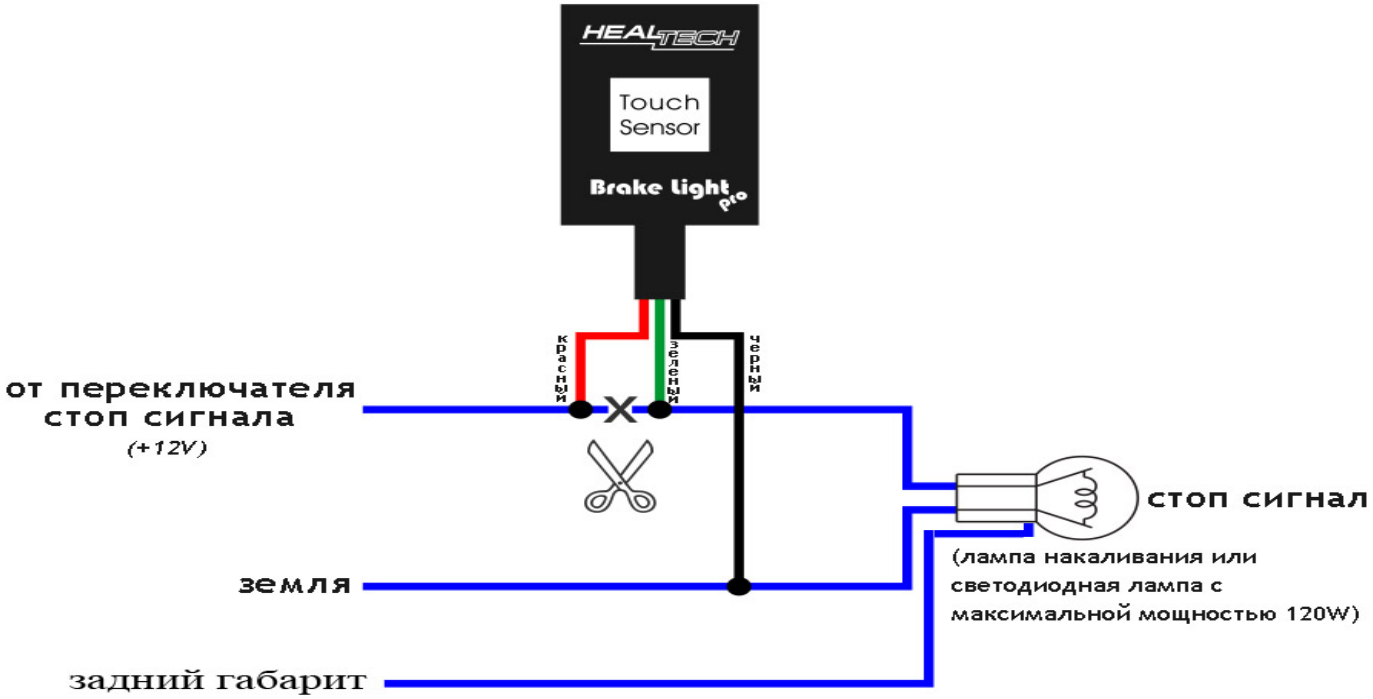

<u>Внимание:</u> Не устанавливайте модуль сами, если Вы не владеете простейшими навыками механика. Ни HealTech Electronics ни ее дилеры не несут ответственности за порчу устройства, связанную с его неверной установкой. Если вы сомневаетесь в себе - обратитесь за помощью к дилеру.

<u>Установка</u>

- Ознакомьтесь с иллюстрацией монтажа
- **Найдите три провода**, подходящие к стоп сигналу
- Определите провод под напряжением +12В. Определить провод можно с помощью вольтметра. Соедините черный щуп вольтметра с минусом АКБ, а красный щуп с одним из двух проводов. Если вольтметр показывает +12В – вы нашли правильный провод. Подсоединить щуп к проводу можно, пропихнув щуп к контакту на разъеме лампы стоп сигнала или воткнув иглу в оплетку провода (так чтобы кончик иглы доставал до металлической жилы)
- **Перережьте** провод питания **+12В**, идущий к лампе стоп сигнала, неподалеку от корпуса стоп сигнала, **но не третий габаритный провод**
- Подключите Красный провод BLP к стороне перерезанного провода, уходящему в переключатель стоп сигнала, используя идущий в комплекте врезной контакт красного цвета
- *Инструкция: Заведите не зачищенный провод +12V внутрь канала врезного контакта. Защелкните торцевую стенку канала. Вы должны услышать щелчок. Отрежьте избыток Красного провода GiPro. Вставьте кончик Красного провода в канал на врезном контакте. Это второй канал на врезном контакте, в отличии от*

первого - он не имеет выхода. Вставьте U - образую клемму во врезной контакт лезвиями вниз. Используя плоскогубцы, надавите сверху на U - образный контакт так, чтобы он полностью вошел в паз. Защелкните крышку врезного контакта. Вы услышите щелчок.

- Подключите Зеленый провод BLP к стороне перерезанного провода, уходящему в стоп сигнал, используя второй, идущий в комплекте врезной контакт красного цвета
- Подключите Черный провод BLP к земле, шасси или к минусу аккумулятора
- *Блок работает со всеми видами ламп (накаливания и светодиодными) мощностью до 120W*

Настройка

После установки модуля для смены режима, пред-установленного фабрикой, необходимо пройти процедуру настройки. BLP поддерживает 10 режимов мерцания, для изменения режима:

- При включенном зажигании **нажмите и удерживайте рычаг тормоза**, стоп сигнал должен загореться
- **Подождите, пока стоп сигнал перестанет мерцать**
- **Прикоснитесь и удерживайте** тач сенсор в течение 5 секунд, **пока стоп сигнал не выключится**. Выключение стоп сигнала означает вход в режим программирования.

  Заметка: для предотвращения самопроизвольного входа в режим программирования, BLP оборудован защитой, поэтому для входа в режим программирования вы должны успеть прикоснуться к сенсору не позднее чем через 4 секунды ПОСЛЕ прекращения мерцания. Если вы не успели — повторите процедуру входа в режим программирования.

- **Отпустите тач-сенсор.** Стоп-сигнал загорится и останется светиться, что означает — выбран режим 0 — прозрачный режим. Если вы хотите остаться в прозрачном режиме — отпустите рычаг тормоза.
- Для выбора следующего режима **дотроньтесь и удерживайте** тач-сенсор до тех пор, пока стоп сигнал **не потухнет**. Теперь, если вы **отпустите** тач сенсор — BLP переключится в следующий режим и вы увидите его последовательность на стоп сигнале.
- Для сохранения настроек — **отпустите рычаг тормоза.**

  0: прозрачный режим – изменений не происходит
  1: 1.5Hz мерцание в течение 2ух секунд, затем постоянное свечение
  2: 1.5Hz мерцание в течение 5ти секунд, затем постоянное свечение
  3: 3Hz мерцание в течение 2ух секунд, затем постоянное свечение
  4: 3Hz мерцание в течение 5ти секунд, затем постоянное свечение
  5: 6Hz мерцание в течение 2ух секунд, затем постоянное свечение
  6: 6Hz мерцание в течение 5ти секунд, затем постоянное свечение

7: 9Hz мерцание в течение 2ух секунд, затем постоянное свечение
8: 9Hz мерцание в течение 5ти секунд, затем постоянное свечение
9: 12Hz мерцание в течение 2ух секунд, затем постоянное свечение
10:12Hz мерцание в течение 5ти секунд, затем постоянное свечение
11: сигнал замедления – быстрое мигание сменяется медленным

- Для завершения процедуры – отпустите рычаг тормоза – настройки сохранятся.

Поздравляем. BLP настроен и будет исправно служить вам многие годы.

Замечания:

- в прозрачном режиме стоп сигнал работает точно так же как и без блока
- режимы с 1 по 10 стартуют с кратковременного, разогревающего ламу импульса. Затем происходят цикличные мигания (75% времени вкл., 25% времени – выкл.)
- в режимах с 1 по 11, по истечению цикла мерцания, стоп сигнал загорается ровным светом
- режимы с 7 по 10 совместимы только со светодиодными стоп сигналами, т.к. лампы накаливания не способны работать на этих частотах
- настройки сохраняются в энергонезависимой памяти

Сброс

Если вы хотите отключить блок – выставите прозрачный режим – 0 – в этом режиме мерцания не происходит.

Возможные причины отказа блинкера

1. Плохой контакт
   Убедитесь что врезные контакты смонтированы согласно инструкции.

Гарантия

Блок управления стоп сигналом залит эпоксидной смолой, что максимально защищает внутренние элементы от вибраций, ударов, конденсации влаги. Для обеспечения качественной работы – все блинкеры проходят всестороннее тестирование на фабрике.

Мы возвратим Вам деньги в течение 30-дней с момента совершения покупки, если наше устройство вас не устроило. *(Для получения 100% компенсации устройство должно быть возвращено в том виде, в котором приобреталось).*

По прошествию 30 дней индикатор попадает под 2ух годовую гарантию с заменой устройства. Гарантия начинается с момента покупки.

Сайт: ***www.healtech.ru***
Email: *healtech@healtech.ru*